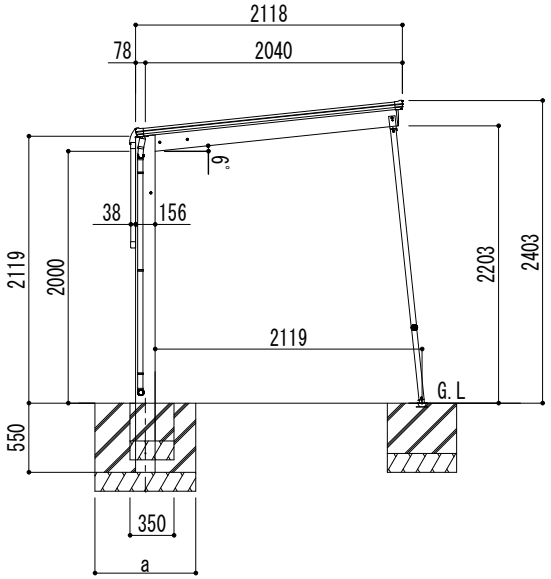

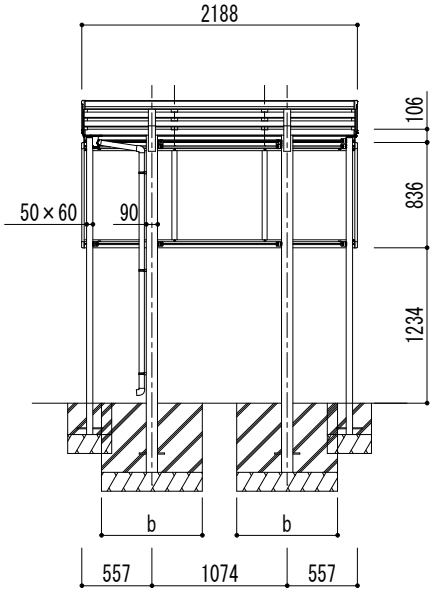

変更記事	設計監理 殿	工事名	アーバンルーフⅡ	照査	担当	作図	尺度	御受領印	Daisen ㈱大仙	図番
	施工 殿	図面名	ミニタイプ 側面パネル 基本セット W21-L22 標準柱 800タイプ				1/30	年 月 日		